ROCHELEAU
QUINCAILLERIE ET PRODUITS DÉCORATIFS
HARDWARE AND DECORATIVE PRODUCTS

TAQ-SUMA-YN001

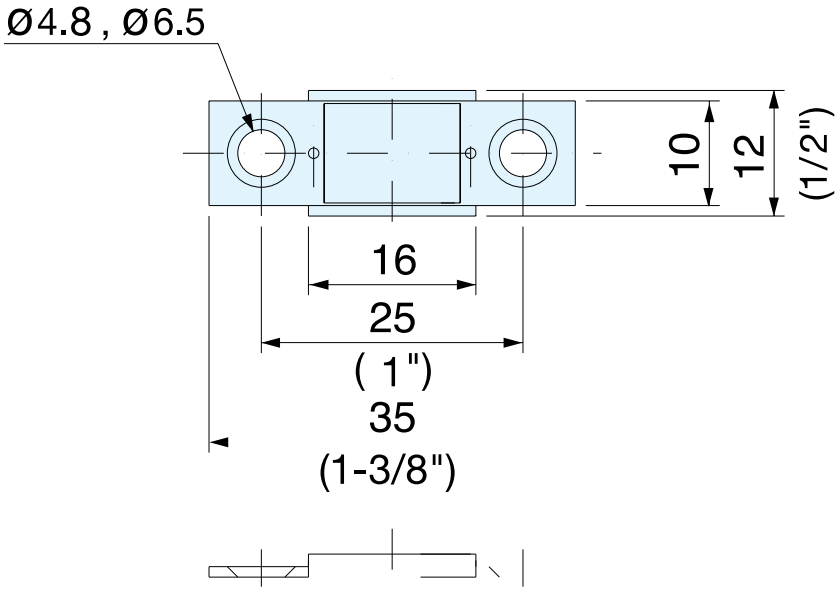

- Taquet aimanté pour les écarts minces
- Acier inoxydable
- Plaque incluse
- Aimant fort en néodyme
- Pour prévenir les bris, la plaque ne doit pas frapper l'aimant
- Les têtes de vis ne doivent pas dépasser de la plaque
- Température maximale : 80°C (176°F)

- *Thin magnetic catch design ideal for tight gaps.*
- *Stainless steel*
- *Counterplate included.*
- *Strong magnetic force.*
- *Neodymium magnet*
- *To avoid breakage, counterplate should not hit the magnet.*
- *Screw heads should not protrude above the base plate.*
- *Max. temperature: 80˚C (176˚F)*

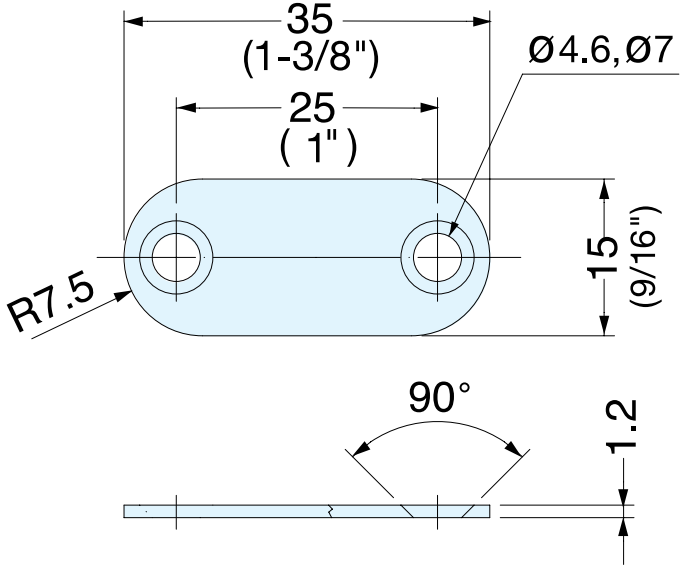

ROCHELEAU

QUINCAILLERIE ET PRODUITS DÉCORATIFS
HARDWARE AND DECORATIVE PRODUCTS

ROCHELEAU

QUINCAILLERIE ET PRODUITS DÉCORATIFS
HARDWARE AND DECORATIVE PRODUCTS

ROCHELEAU

QUINCAILLERIE ET PRODUITS DÉCORATIFS
HARDWARE AND DECORATIVE PRODUCTS